"图样代号"

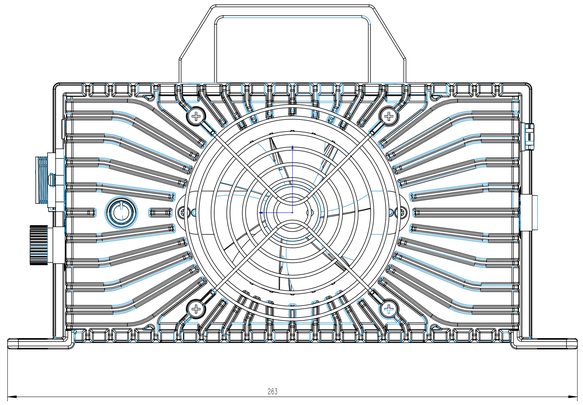


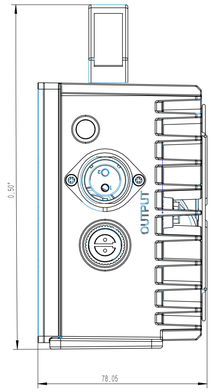


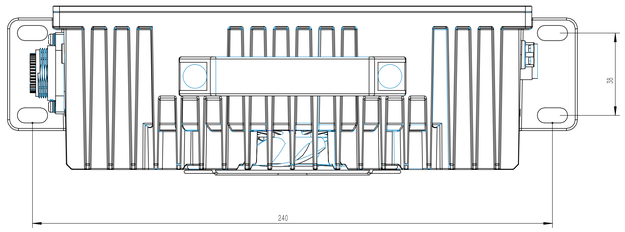


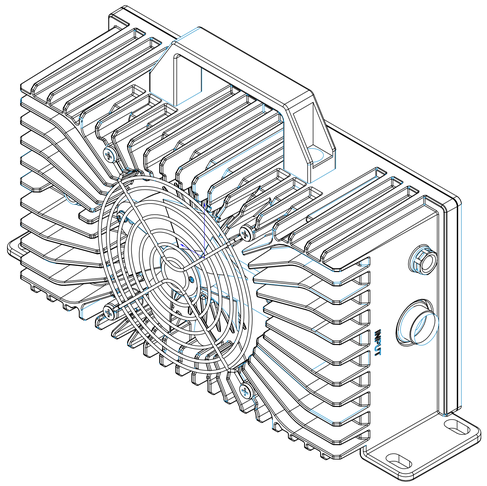


| | | | | | | | | | |
|---|---|---|---|---|---|---|---|---|---|
| | | | | | | 材质 <未指定> | | | |
| 标记 | 处数 | 分区 | 更改文件号 | 签名 | 年 月 日 | 阶段标记 | | 重量 | 比例 | "图样名称" |
| 设计 | | | 标准化 | | | | | 0.79t | 1:1 | |
| 校核 | | | 工艺 | | | | | | | "图样代号" |
| 主管设计 | | | 审核 | | | 共1张 第1张 | | 版本 | | 替代 |
| | | | 批准 | | | | | | | |

零件代号

借(通)用件登记

描 图

描 校

旧底图总号

底图总号

签 字

日 期